EPPINGER

PRECI-FLEX® Adapter 40, Weldon short Standard DIN1835-B8

Artikelnummer 4003-0109

Leveransen **Fixing Screws 0.000.771**
O-Ring 11087

Tillbehör Screw Driver 0.001.078

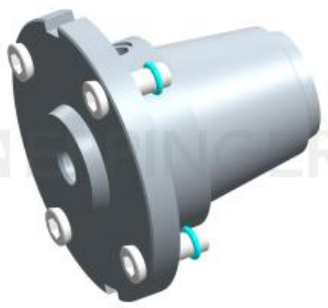

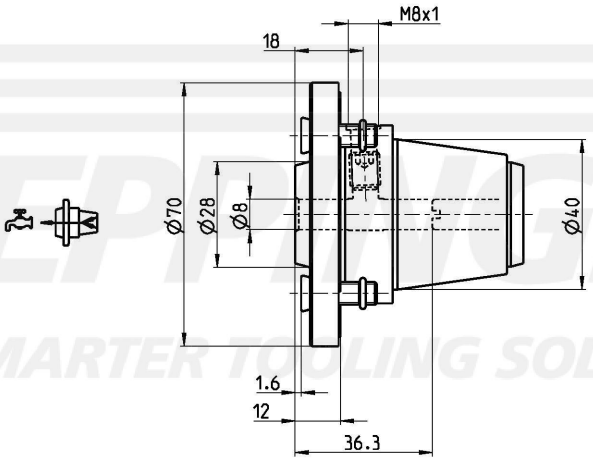

Teknisk data kan förändras

24.08.2012	24.08.2012