EPPINGER

Boring bar holder, angular, left hand - right hand
adjustable alignment pin
cylindrical chuck Ø40
external and central coolant supply

Numer produktu 7.171.512

dla Mazak QT 100 M(S,SY) 12 [VDI] / QTN 100-M

Akcesoria Cover for high pressure 1088334

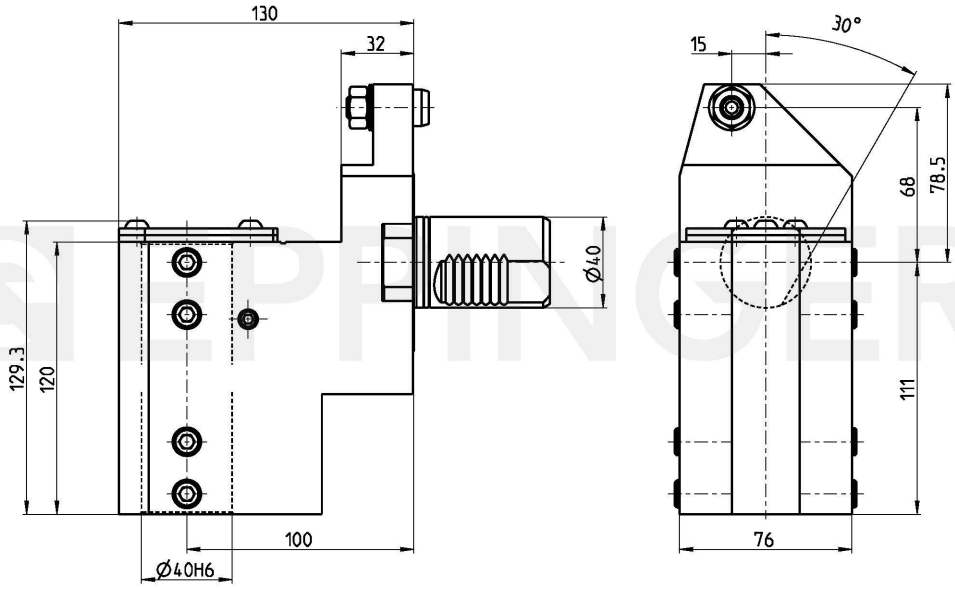

Dane techniczne mogą ulec zmianie

10.07.2017	20.07.2022