EPPINGER

Boring bar holder, angular, left hand offset, multiple with additional fixture at 15° cylindrical chuck Ø25, external and central coolant supply

Numer produktu 7.077.950

dla Victor Vturn-A26 (YSCM) (BMT65)

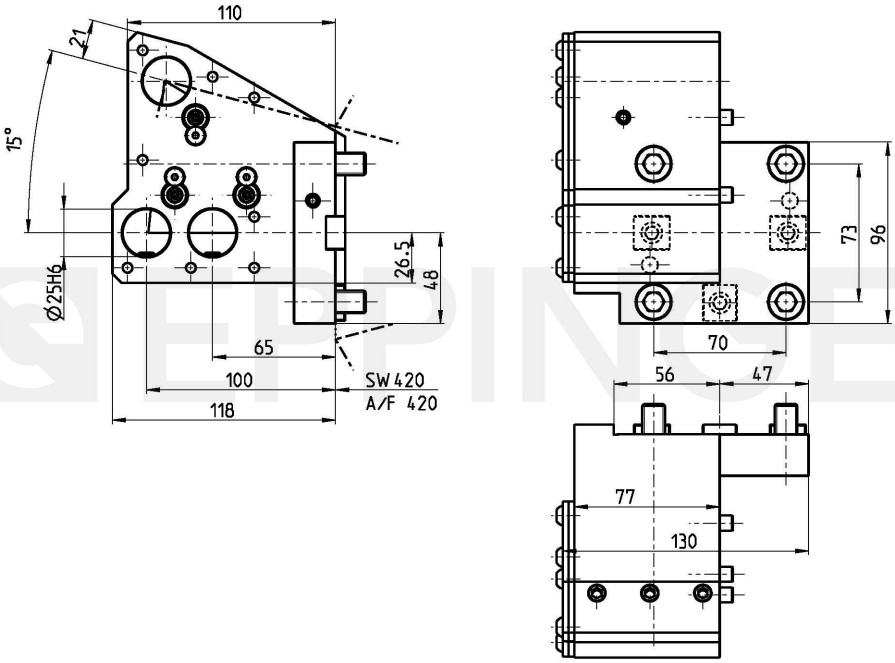

Dane techniczne mogą ulec zmianie

12.12.2013	07.03.2017