EPPINGER

PRECI-FLEX® Adapter 32
Shell Mill Arbor (Transverse Drive) DIN6358-16, central coolant supply

Número de pieza 3207-1067

Volumen de suministro Fixing Screws 0.000.510
O-Ring 11086

Accesorios Screw Driver 0.001.076
Socket Wrench 10024

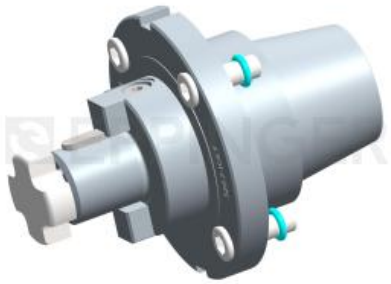

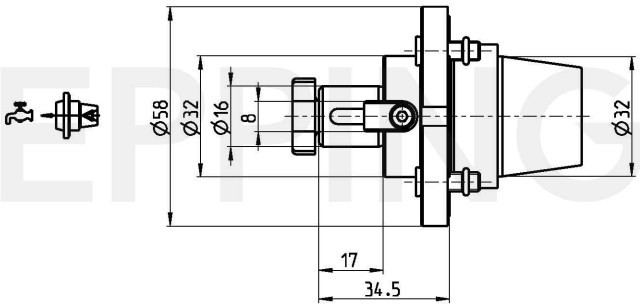

Datos Técnicos sujetos a cambios

06.04.2017	06.04.2017