EPPINGER

PRECI-FLEX® Adapter 40, Weldon short Standard DIN1835-B12

Número de pieza 4003-0111

Volumen de suministro Fixing Screws 0.000.771
O-Ring 11087

Accesorios Screw Driver 0.001.078

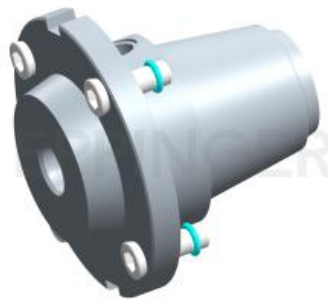

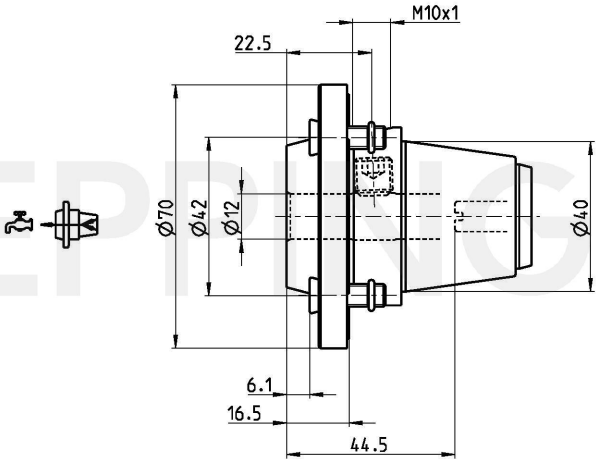

Datos Técnicos sujetos a cambios

24.08.2012	24.08.2012